EQUIP EVENT

Les solutions équipements pour vos évènements

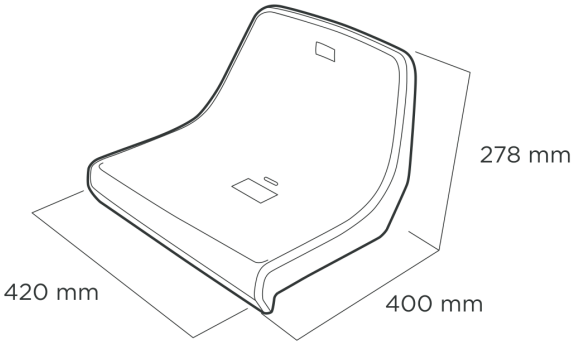

COQUE CR2

Siège avec dossier bas, pour installer sur des gradins étroits ou des centres sportifs polyvalents. Compatible sur gradins standards et tribunes métalliques (télescopiques ou démontables).

Sur gradin

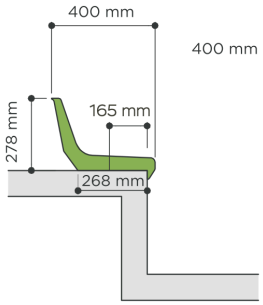

Sur poutre métallique

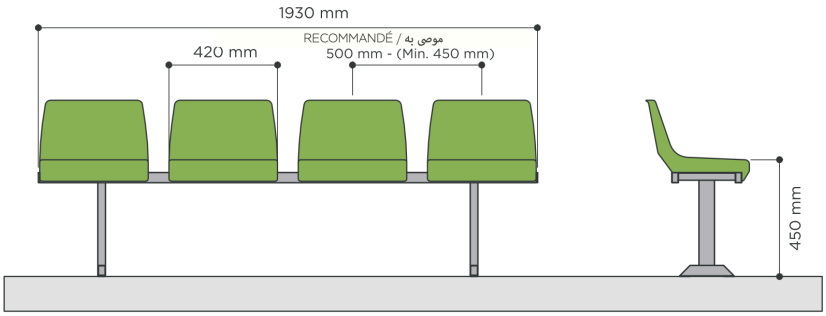

EQUIP EVENT

Tel : +33 (0)5 46 30 46 75
Port +33 (0)7 85 54 58 15

www.equip-event.com

EQUIP EVENT

Les solutions équipements pour vos évènements

Sur console

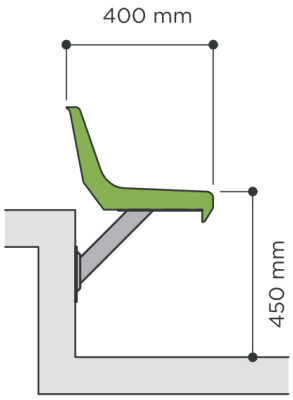

Sur pied gradin

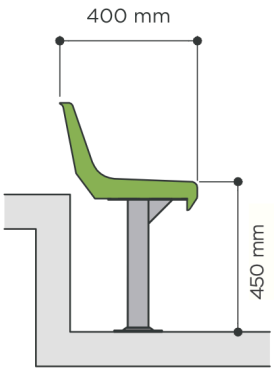

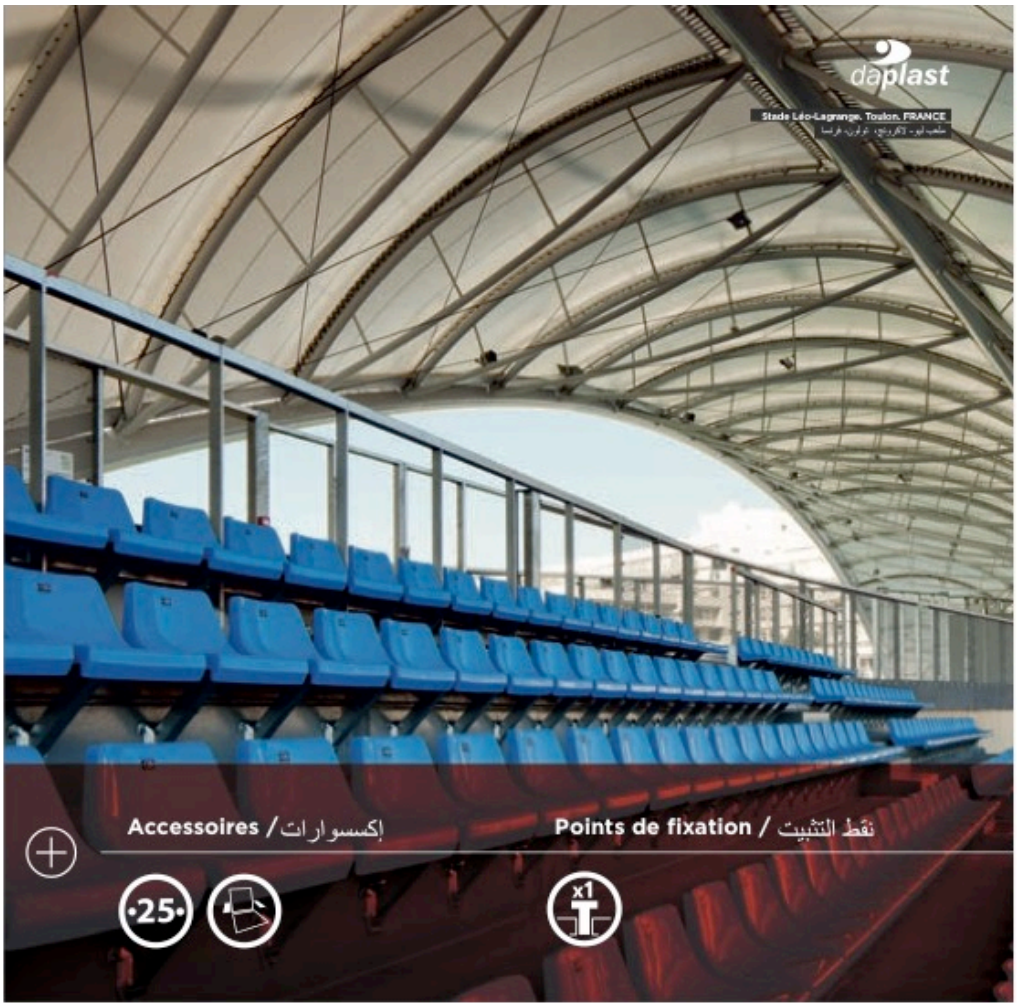

COQUE CR2

EQUIP EVENT

Tel : +33 (0)5 46 30 46 75
Port +33 (0)7 85 54 58 15

www.equip-event.com